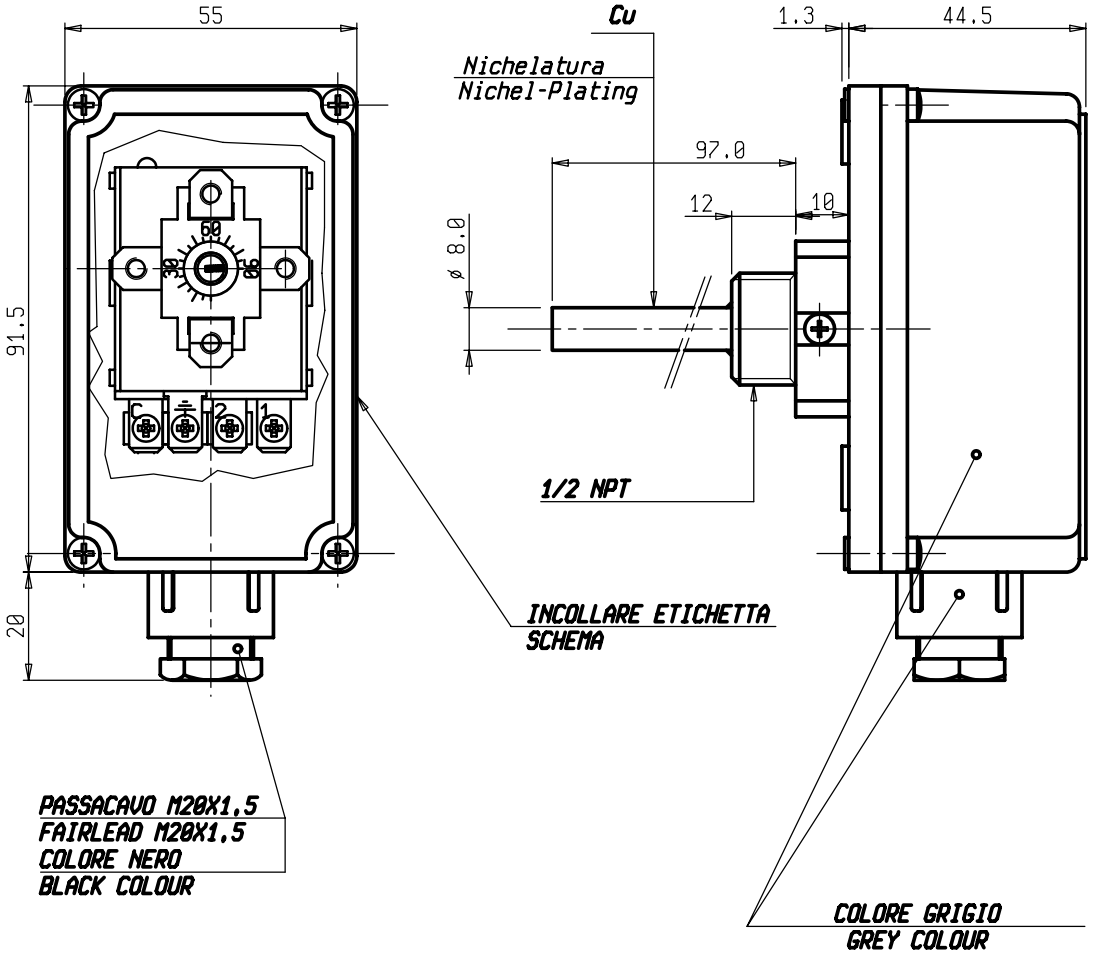

DATI TECNICI
TECHNICAL DATA

TEMPERATURA INTERVENTO SWITCHING POINT	0 - 90 °C ±3
MAX. TEMPERATURA TESTA MAX. BODY TEMPERATURE	80 °C
MAX TEMPERATURA BULBO MAX BULB TEMPERATURE	150 °C
GRADO DI PROTEZIONE DEGREE OF PROTECTION	IP 40
PORTATA CONTATTI CONTACTS RATING	(C-1) 10(2,5)A NC/250V~
PORTATA CONTATTI CONTACTS RATING	(C-2) 6(2,5)A NA/250V~
OMOLOGAZIONI APPROVED BY	CE

SCHEMA ELETTRICO
WIRING DIAGRAM

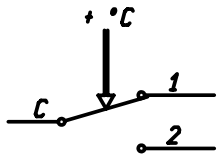

VALORI D'INTERVENTO CON TERMOSTATO A TEMPERATURA DI 20 °C
SWITCHING POINT WITH THERMOSTAT AT TEMPERATURE = 20 °C

Pos.	Codice					Denominazione	N. Pezzi	Note
						Materiale		
						Trattamento		

Verificato	BONIFAZI	BONIFAZI	BONIFAZI	CAPITANIO		Peso grezzo	Quote senza indicazione di tolleranza: precisione gruppo B							Lunghezza lato minore ∢ α'			
Disegnato	PENNETTA	VERONESE	VERONESE	VENEZIA		Peso finito	Gruppo	da 0 a < 6	da 6 a < 30	da 30 a < 120	da 120 a < 315	da 315 a < 1000	da 1000 a ≤ 2000	OLTRE 2000	da 0 a < 10	da 10 a < 50	da 50 a ≤ 100	OLTRE 100
						Progetto N°	A	±0.05	±0.1	±0.15	±0.2	±0.3	±0.5	-	±1°	±30'	±20'	±10'
							B	±0.1	±0.2	±0.3	±0.5	±0.8	±1.2	±2				
							C	±0.2	±0.5	±0.8	±1.2	±2	±3	±4				
Data	08/07/05	10/11/04	25/08/04	20/05/97		Dis. VENEZIA	MAG-97	Verif. CAPITANIO	MAG-97									
Modif. num.	MM8356	MM8262	MM8215	A973		Scala		Sost. il 542499/B										
/ Mod	C	B	A	1				Sost. dal 08/07/05										

IMIT s.p.a

Dis. 542499/C

Denominaz. TC2 TERMOSTATO REGOLABILE AD IMMERSIONE
TC2 IMMERSION ADJUSTABLE THERMOSTAT

A3

Il presente disegno non puo essere riprodotto, copiato o comunicato a terzi senza la nostra autorizzazione, come a termine di legge sui diritti d' autore